编号	修改原因	制图	审核	核准
A	新发行	刘金环07/01/07		

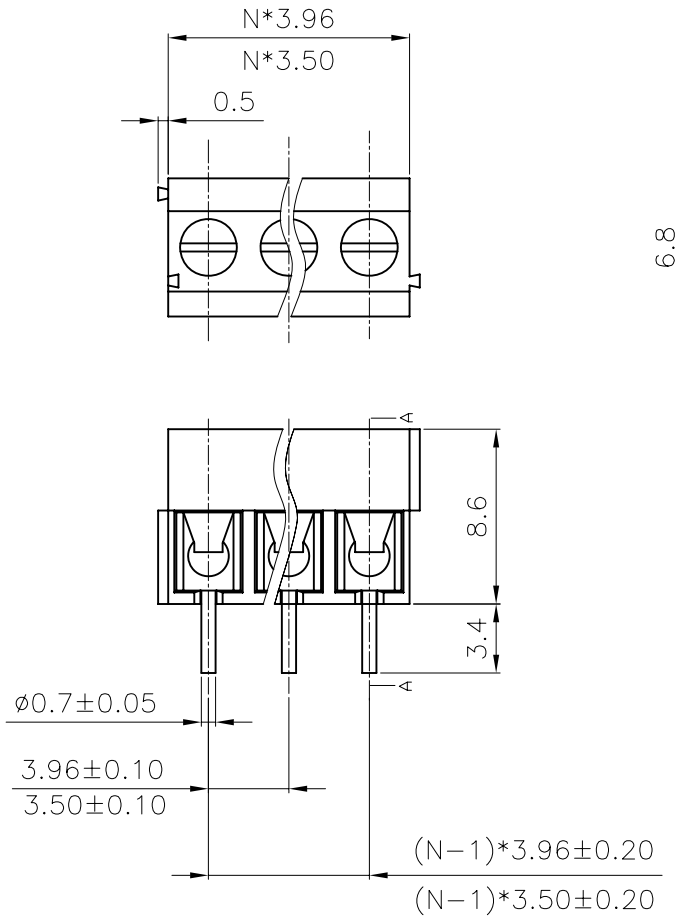

N:表示端子的数量

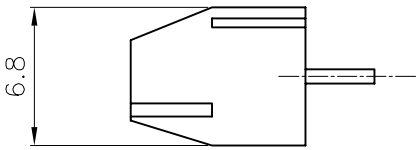

180度下板(直的)类型

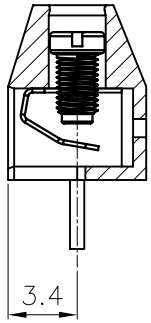

剖面A−A

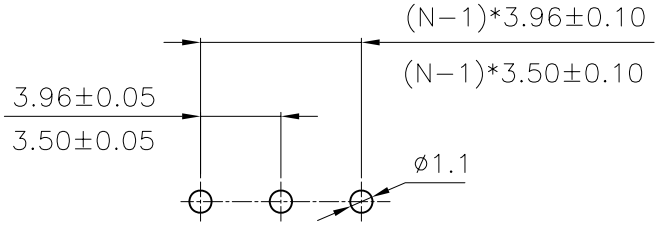

P.C.B.LAYOUT

• 材质及电镀
螺 丝 : M2 钢 镀锌
簧片 : 磷青铜 镀镍或不锈钢
焊 针 : 黄铜,镀锡
塑 件 : PBT, UL94V-0

• 电气性能
额定电压: 300V
额定电流: 10A
接触电阻: 20mΩ
绝缘电阻: 5000Ω\1000V
耐电压: AC2000V\1Min
使用线径: 24-18AWG 1mm ^{2}

• 机械性能
温度范围: -30° C+120° C
瞬时温度: +250° C 5秒
扭力: 0.2Nm(1.7lb.in)
剥线长度: 4.5-5mm

编码原则

KF350V,KF396V− X X X X X

- 客户下板类型 R:90° V:180°
- 胶芯颜色 B: 黑色 G: 绿色 L: 蓝色 R: 红色
- 端子电镀规格 0:半金锡 6:全锡 Z:镀锌
- 零件型号 S: 公头 P: 母座
- 产品Pin数 02 03 08

尺寸公差:		角度公差:	
X.	±0.60	X.	±5°
.X	±0.38	.X	±3°
.XX	±0.25	.XX	±2°

图纸类型	客户图纸		
比例	1:1	图页	1\1
图纸编号	KF350V,KF396V−XXXXX		

投影法		品名	欧式接线端子 间距3.50,3.96MM
单位	mm		
纸张尺寸	A4	产品系列	KF350V, KF396V 系列

慈溪市凯峰电子有限公司
KAIFENG ELECTRONIC
KAIFENG ELECTRONIC CO.LTD